SOFAME
L'expert du mobilier industriel

Route de Bonnétable
72190 Sargé-lès-Le Mans
Tél. : 02 43 76 50 00
Fax : 02 43 76 26 97

N01004-1

MODULOG 4.0 REGLABLE ELECTRIQUEMENT

x2

LE 04/12/2020

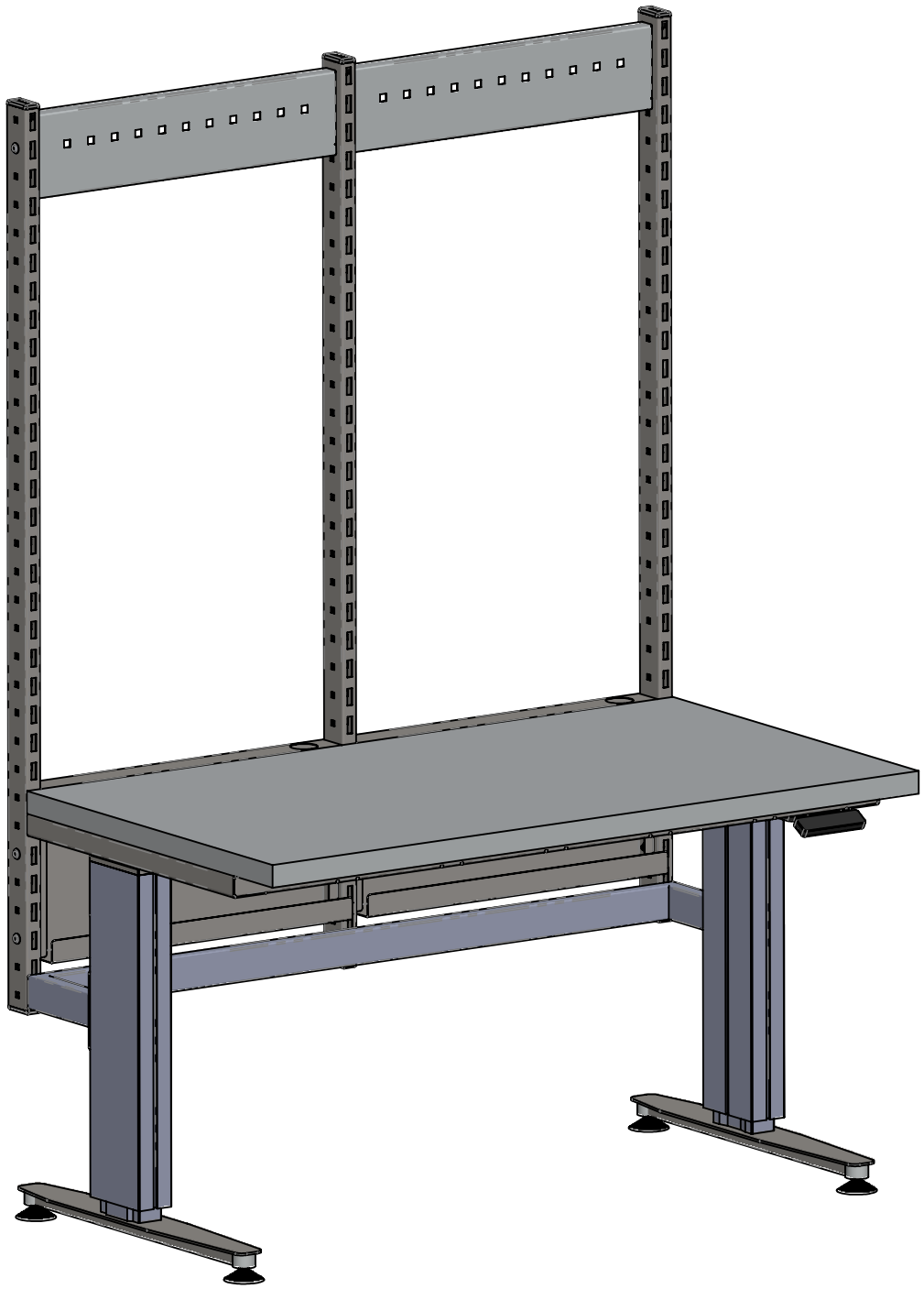

1

① 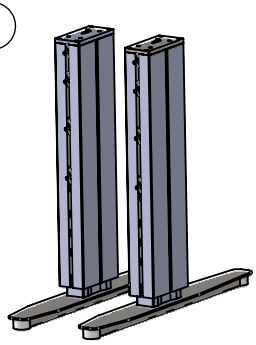

X2

②

X4

③ 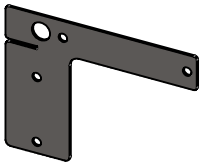

X2

④ ECROU BORGNE M8

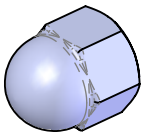

X4

⑤ RONDELLE 8-18

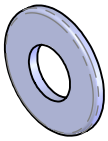

X4

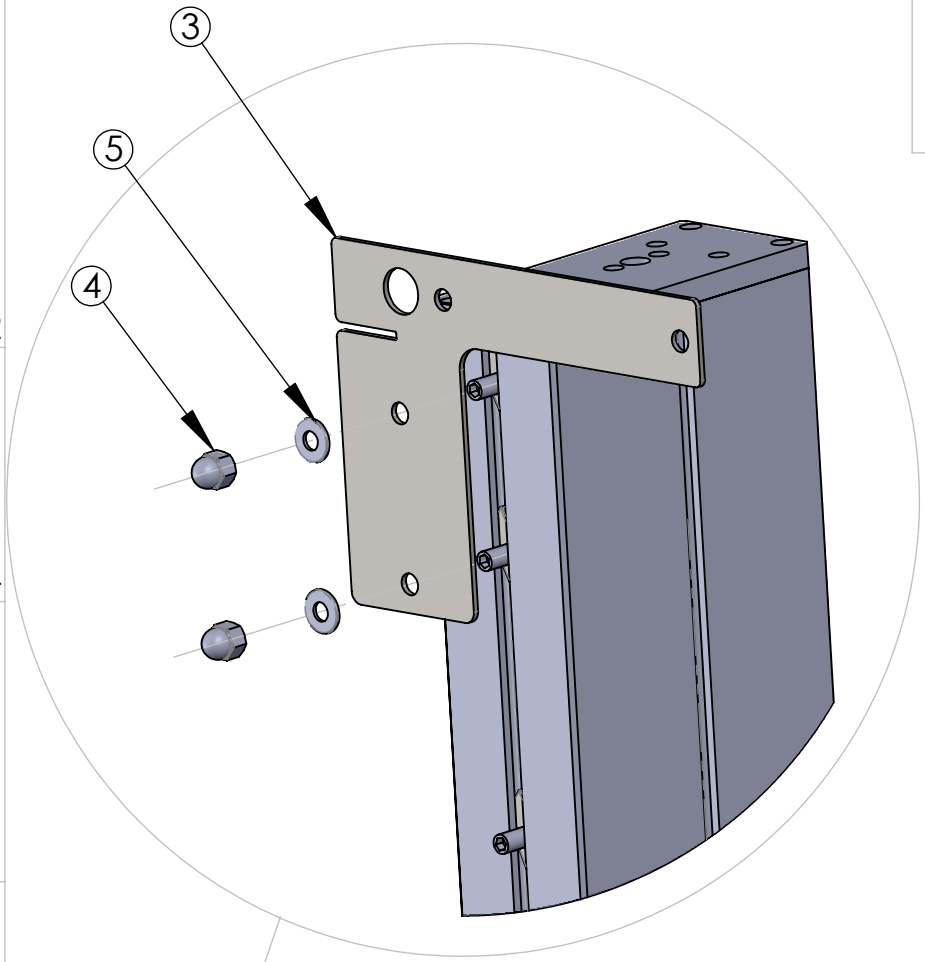

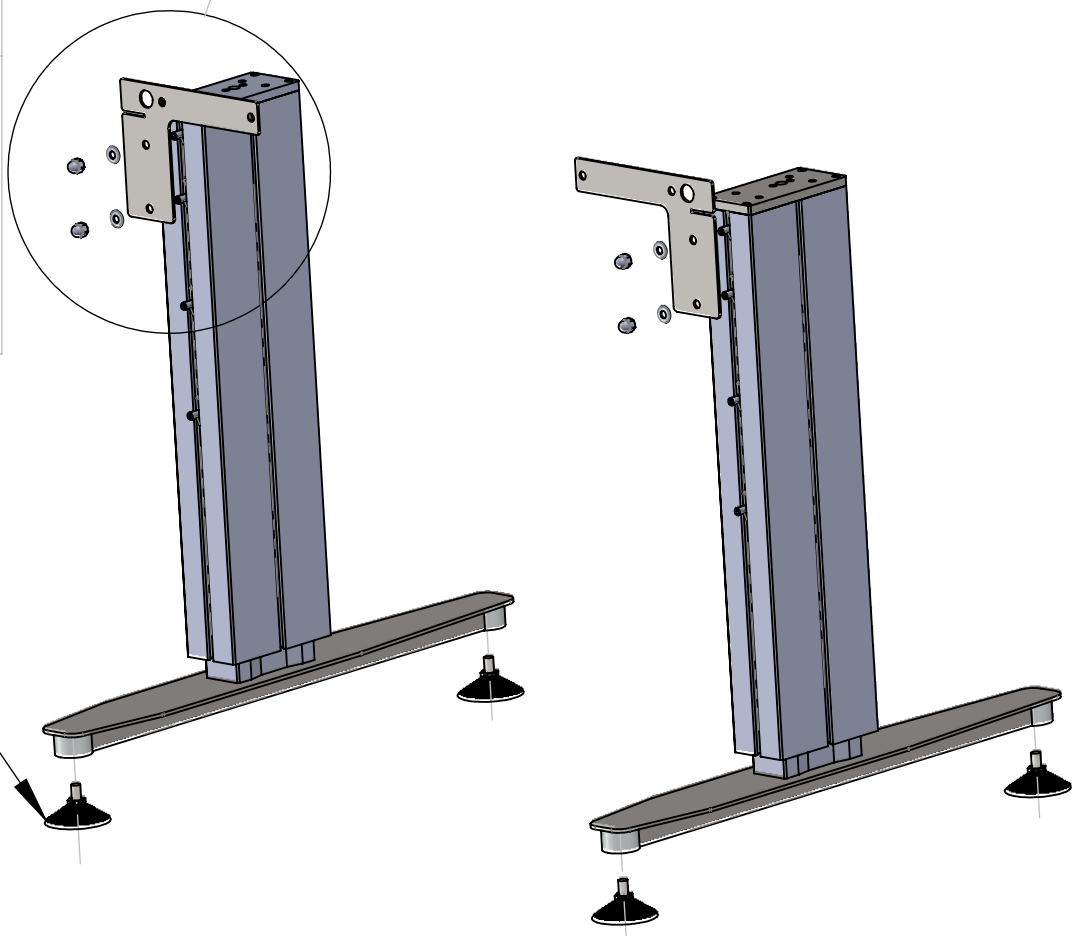

2

① 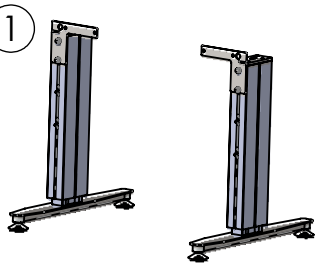

X2

② 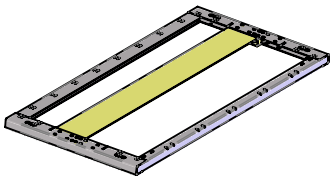

X1

③ VIS TRLHC M8X16

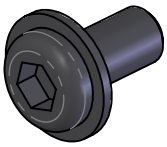

X12

④ ECROU M8

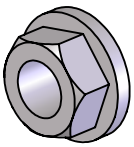

X4

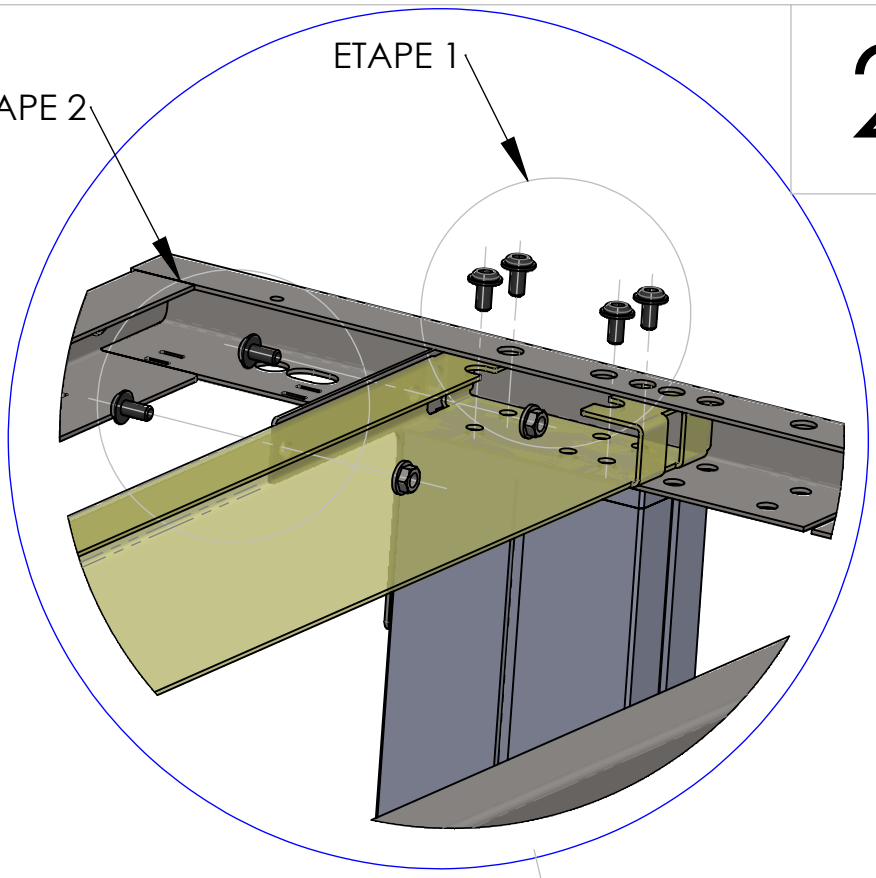

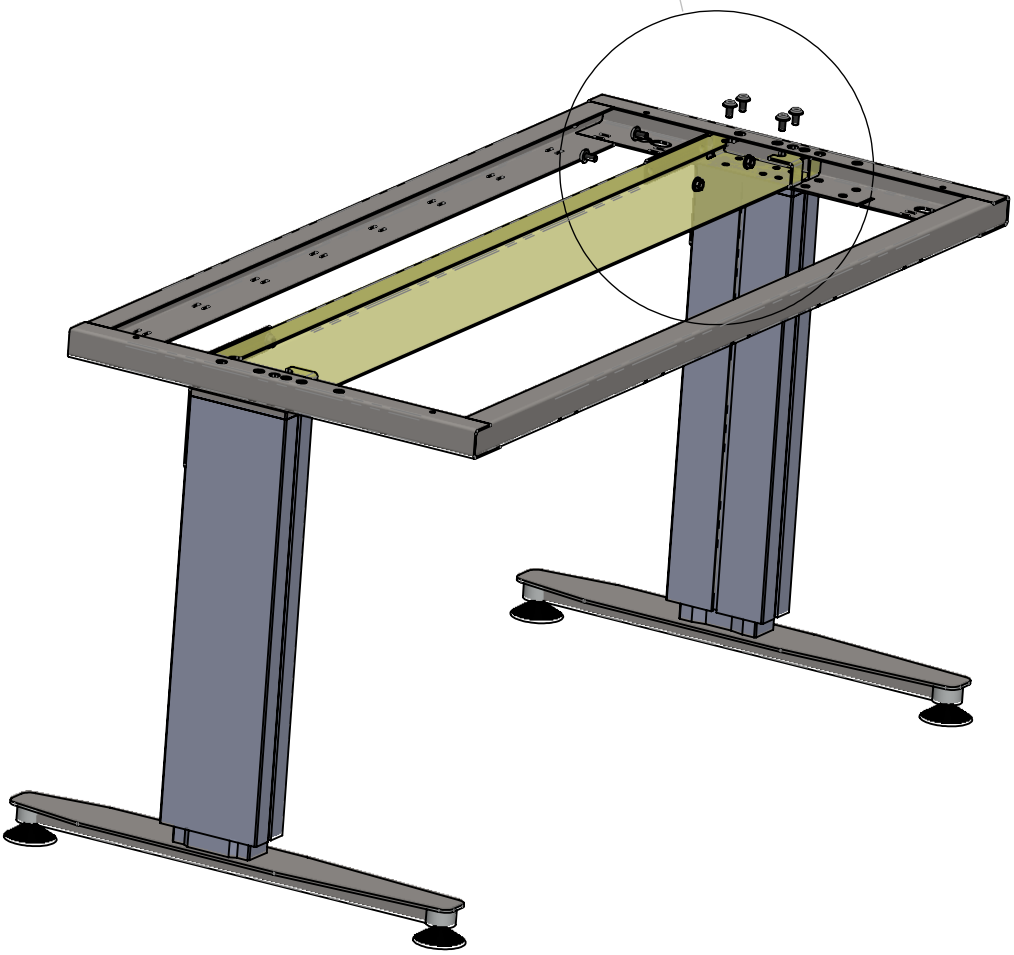

3

①

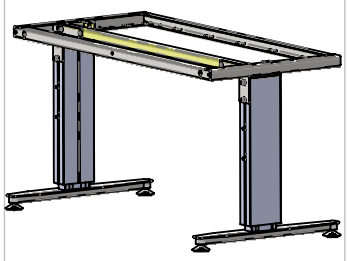

X1

②

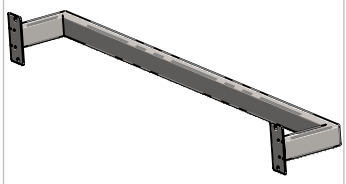

X1

③ RONDELLE 8-18

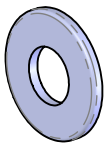

X4

④ ECROU BORGNE M8

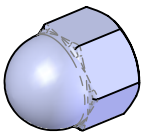

X4

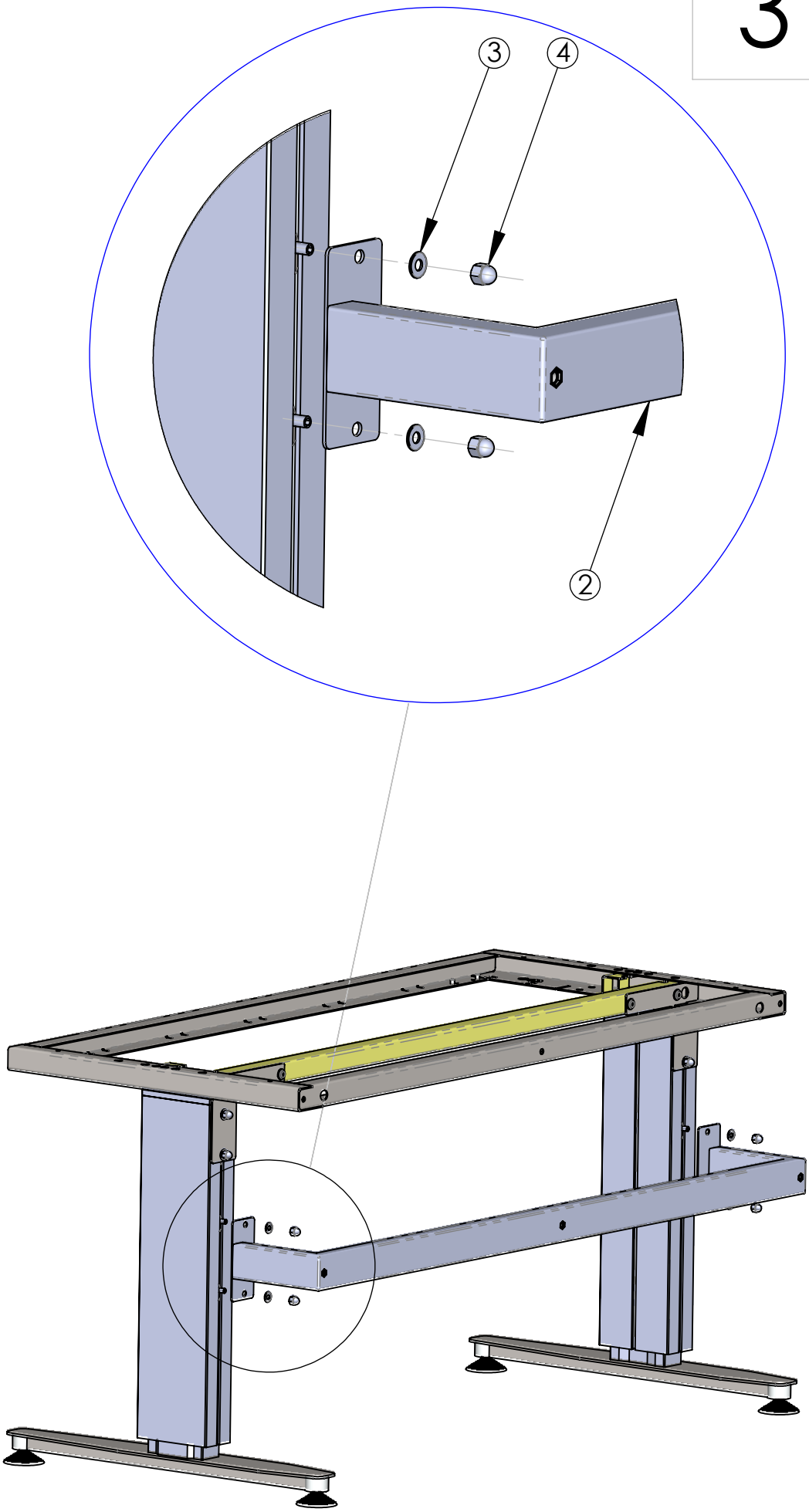

4

1

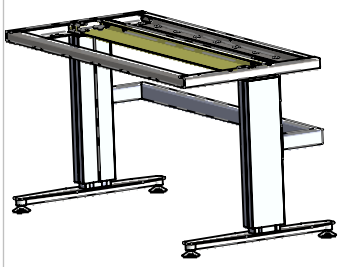

2

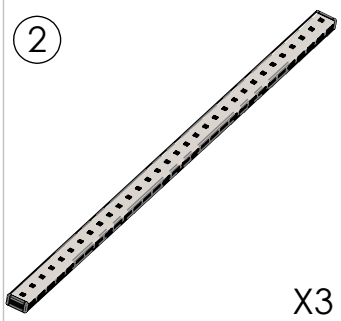

X3

3

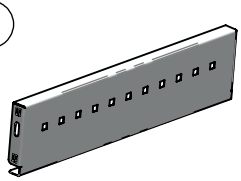

X2

4 VIS M8X45

X3

5 ECROU M8

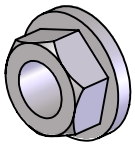

X6

6 VIS M8X80

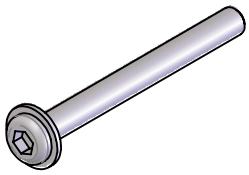

X6

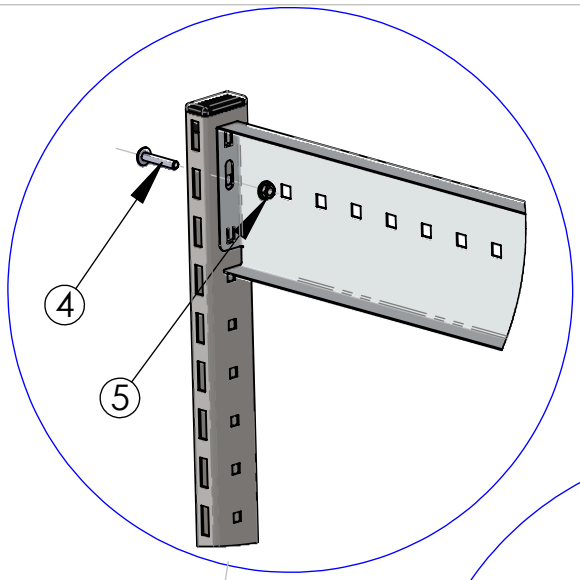

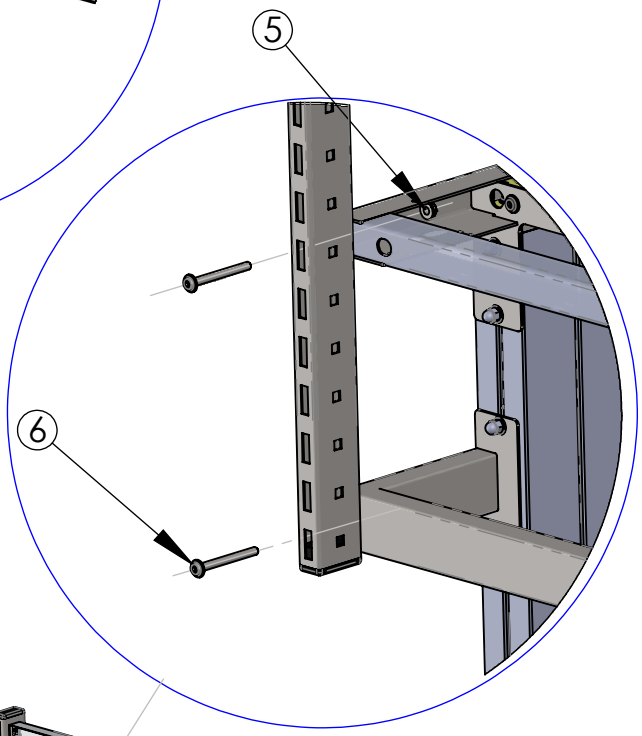

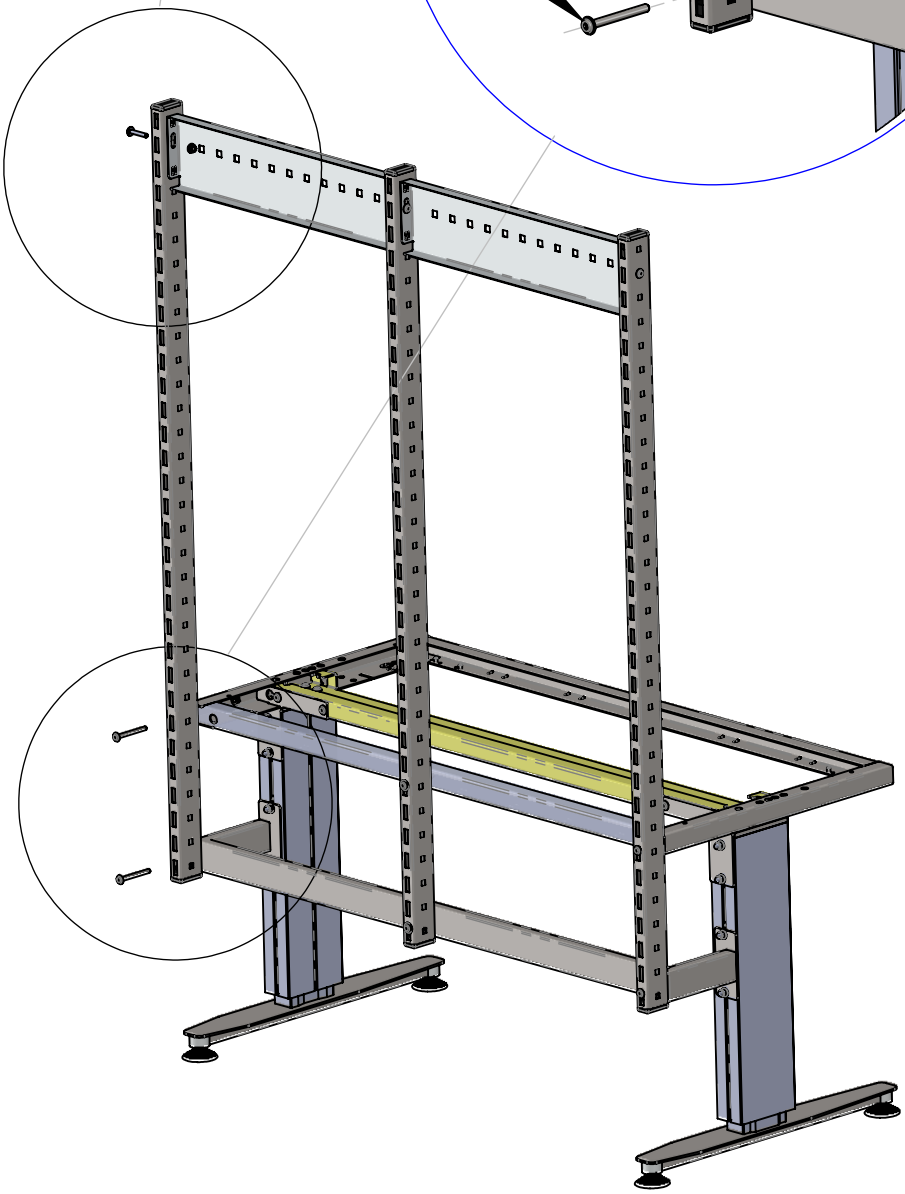

5

1

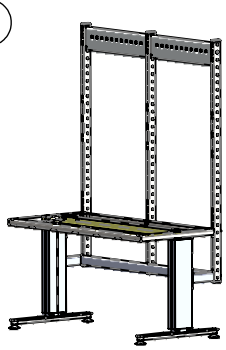

2

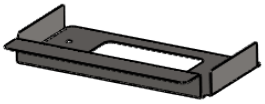

X1

3

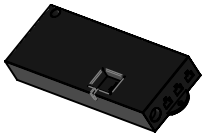

X1

4 VIS TFHC 5X16

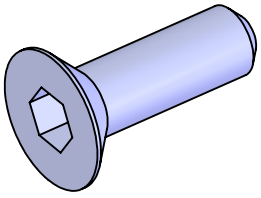

X2

5

X1

6

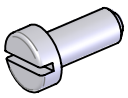

X2

7

X2

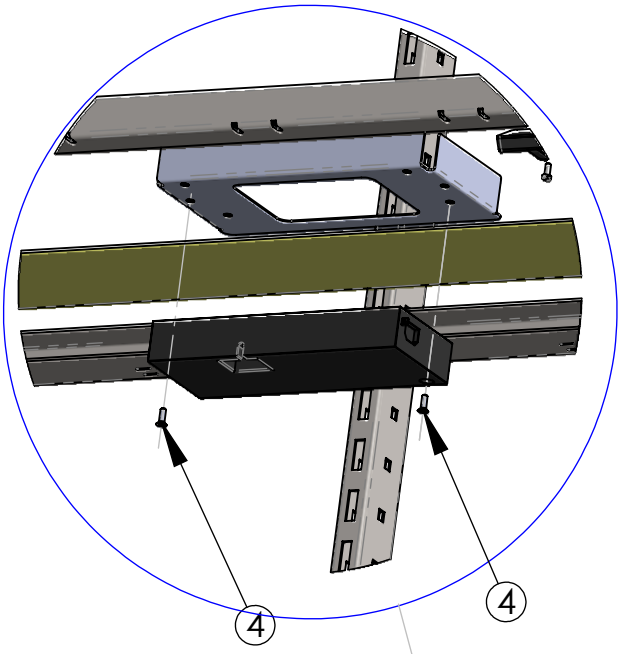

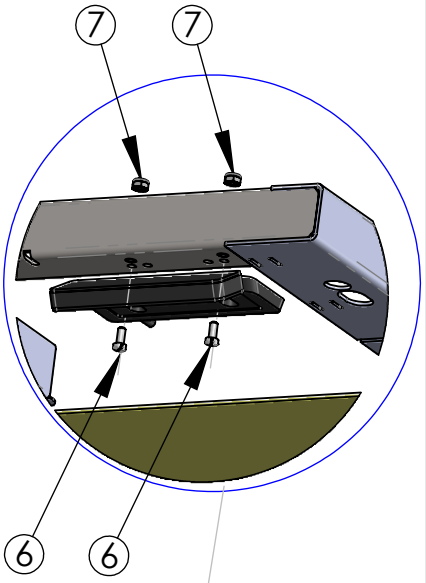

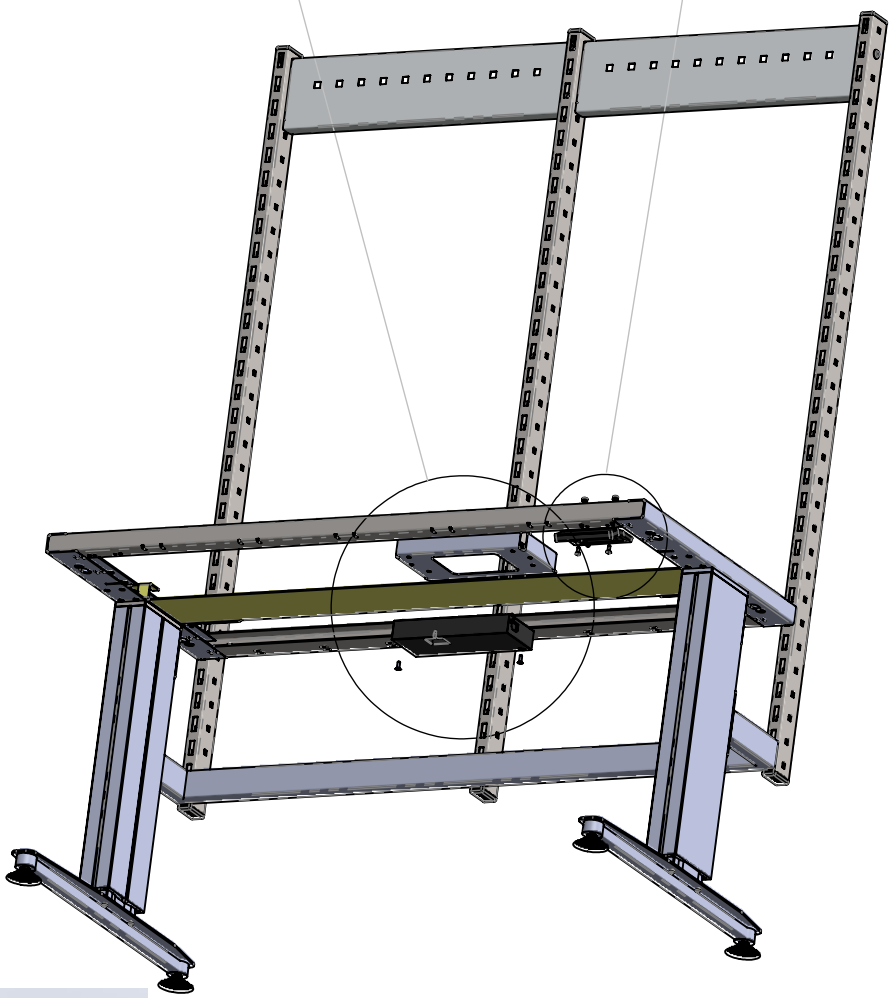

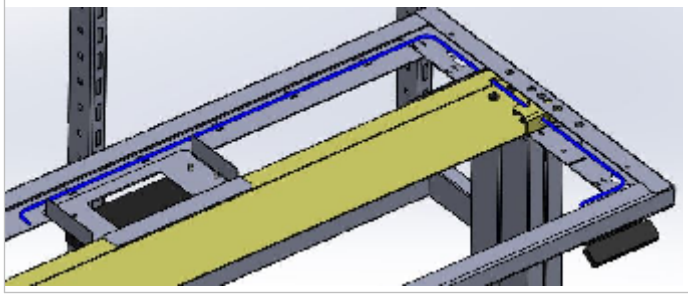

① 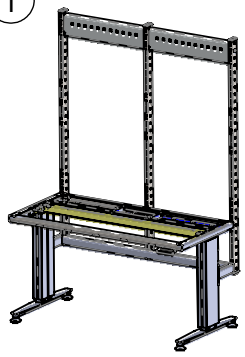

② 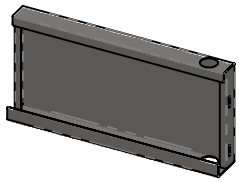

X2

③ VIS M8X45

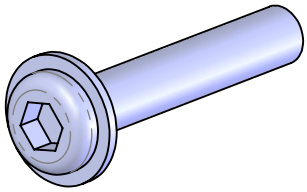

X6

④ ECROU M8

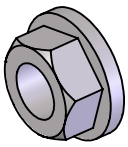

X6

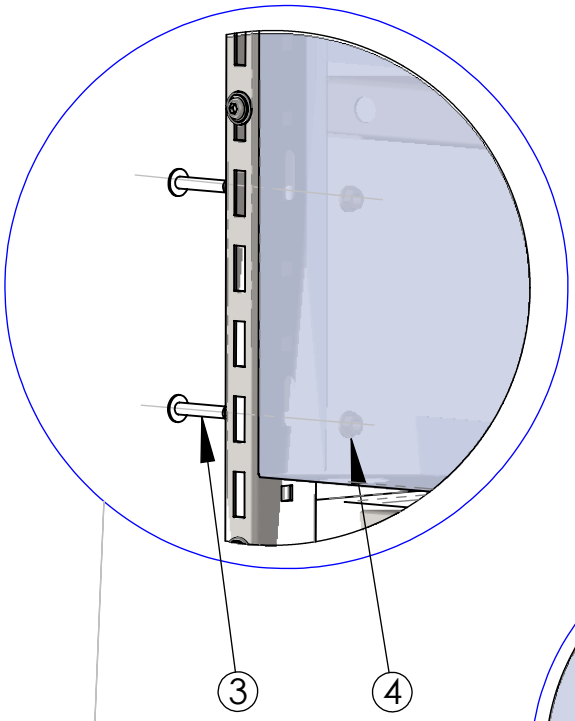

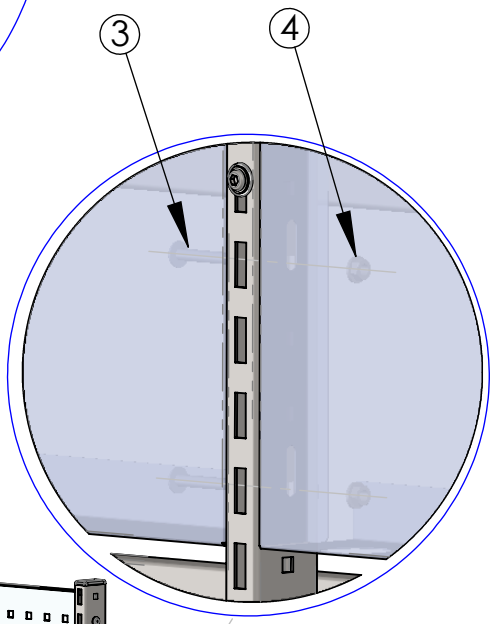

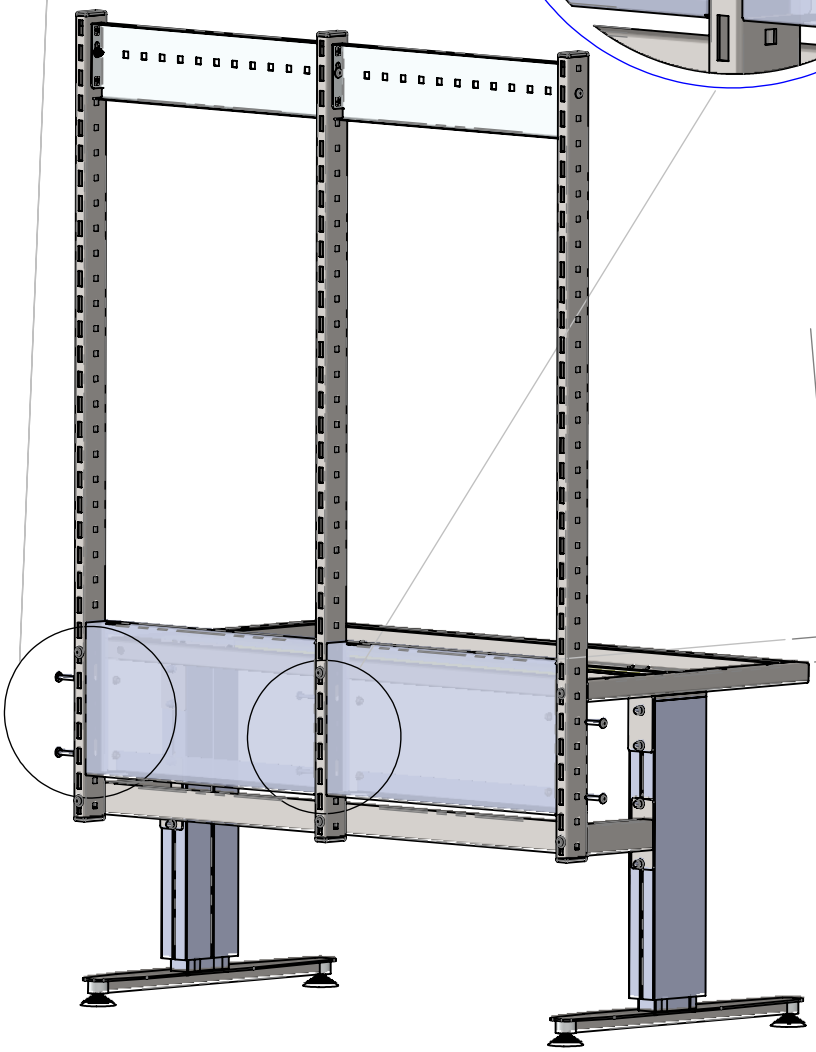

DEPASSEMEENT
EN FONCTION
EPAISSEUR
PLATEAU

① 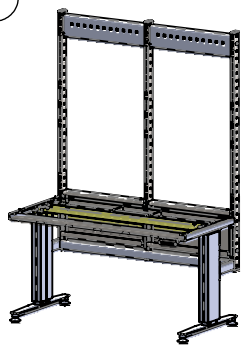

② 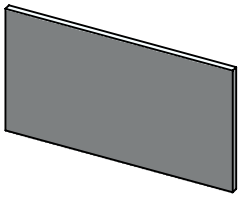

X1

③ VIS VBA6X20

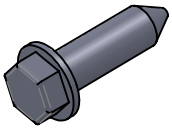
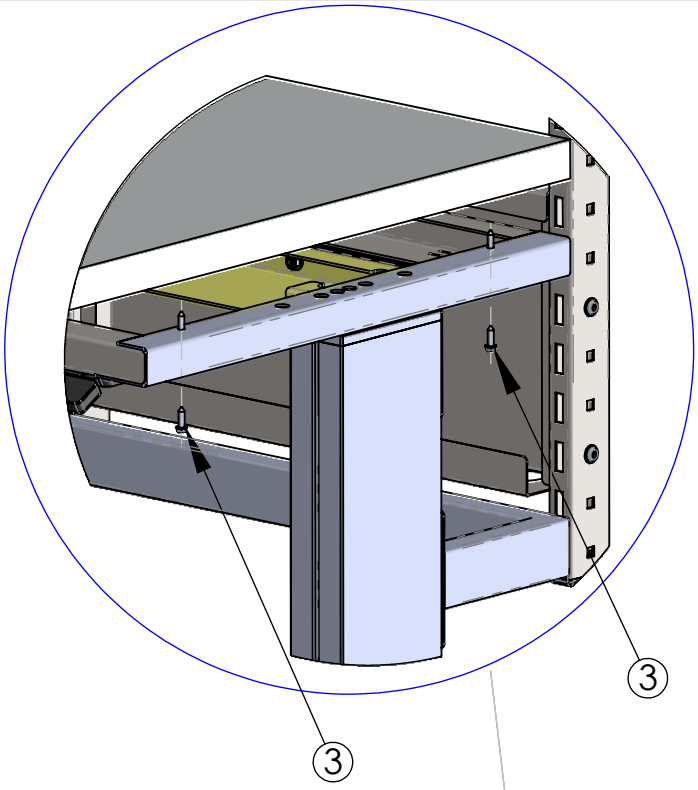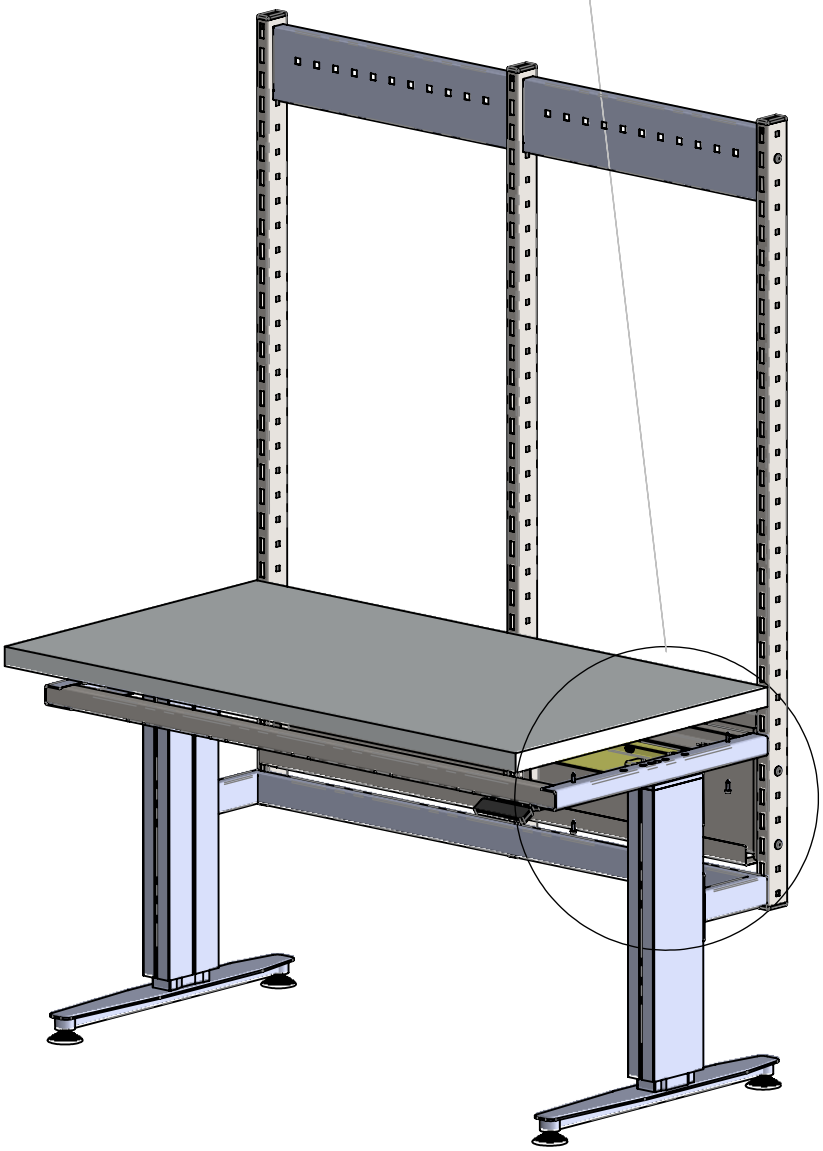
X4